BMW X3 xDrive20d

M SPORTPAKET

67.170 €

https://configure.bmw.de/de_DE/configid/dpof1mnn

Wir haben Ihre Konfiguration für 30 Tage gespeichert. Mit dieser URL können Sie zurückkehren, um weitere Änderungen zu machen.

Antrieb

MOTOR

LEISTUNG
140 kW (190 PS)*

MOTORTYP
Diesel

VERDICHTUNG:1
16,5

HUBRAUM
1995 cm^3

MAX. DREHMOMENT (NM) BEI 1/MIN
400 Nm (1750 - 2500/min)

HUB / BOHRUNG
90 mm / 84 mm

GETRIEBE
Automatic Getriebe mit Schaltwippen

ANTRIEB
Allradantrieb

ZYLINDER/VENTILE PRO ZYLINDER
4 / 4

*setzt sich zusammen aus verbrennungsmotorischem Antrieb 140 kW und elektrischem Antrieb bis zu 8 kW

VERBRAUCH

KRAFTSTOFFVERBRAUCH (NEFZ)
- l/100 km[1]

VERBRAUCH (WLTP KOMBINIERT)
6 l/100 km[1]

CO2-EMISSION (NEFZ KOMBINIERT)
- g/km[1]

CO2 EMISSION (WLTP KOMBINIERT)
156 g/km[1]

FAHRLEISTUNG / GEWICHT

HÖCHSTGESCHWINDIGKEIT
213 km/h

LEERGEWICHT EU
1915 kg

ZULÄSSIGE ACHSLAST VORNE / HINTEN
1200 kg / 1430 kg

BESCHLEUNIGUNG (0-100 KM/H)
7.9 s

ZULÄSSIGES GESAMTGEWICHT
2500 kg

TANKVOLUMEN
68 Liter

ZULADUNG

660 kg

ABMESSUNGEN

LÄNGE / BREITE / HÖHE

4708 mm / 1891 mm / 1676 mm

BREITE INKL. SPIEGEL (FAHRER-/BEIFAHRERSEITE)

2138 mm (1080 mm / 1058 mm)

ANZAHL DER SITZPLÄTZE

5

RADSTAND / WENDEKREIS

2864 mm (12 m)

GEPÄCKRAUMVOLUMEN

550 Liter - 1600 Liter

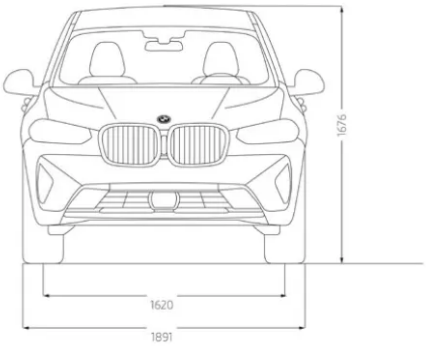

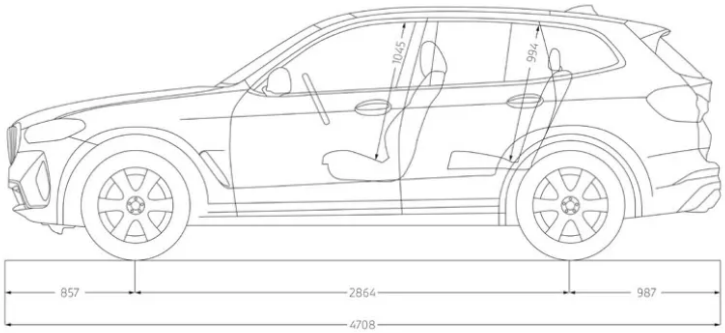

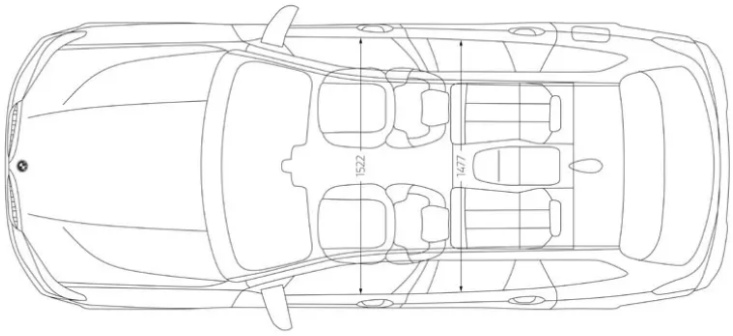

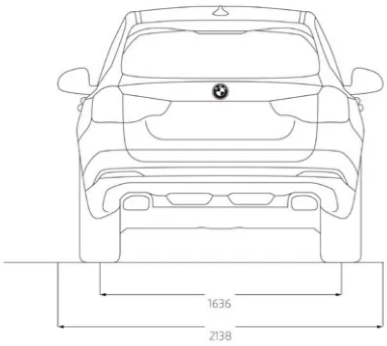

Exterieur

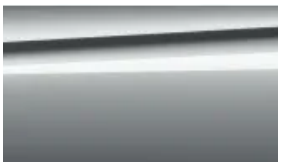

M Brooklyn Grau metallic *(P0C4P)*
950 €

19" M Leichtmetallräder Y-Speiche 887 M Bicolor *(S01VT)*
0 €

Interieur

Sensatec perforiert | Schwarz (SW) *(FKHSW)*
0 €

M Interieurleisten Aluminium Rhombicle dunkel mit Akzentleiste Perlglanz Chrom *(S04KN)*
0 €

Pakete & Sonderausstattungen

Fernlichtassistent *(S05AC)*
190 €

Driving Assistant *(S05AS)*
900 €

Aktive Geschwindigkeitsregelung mit Stop&Go-Funktion *(S05DF)*
650 €

Parking Assistant *(S05DM)*
0 €

Connected Package Professional *(S06C4)*
0 €

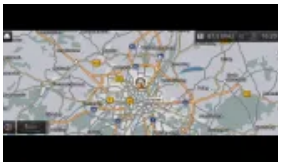

BMW Live Cockpit Plus *(S06U2)*
0 €

M Sportfahrwerk *(S0704)*

0 €

Klimaautomatik *(S0534)*
0 €

Größerer Kraftstofftank *(S01AG)*
0 €

Anhängerkupplung mit schwenkbarem Kugelkopf *(S03AC)*
1.150 €

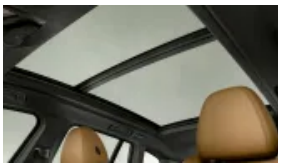

Panorama Glasdach *(S0402)*
1.500 €

Gepäckraumtrennnetz *(S0413)*
0 €

Fußmatten in Velours *(S0423)*
0 €

Ablagenpaket *(S0493)*
0 €

Ambientes Licht *(S04UR)*
0 €

M Lederlenkrad *(S0710)*
0 €

M Dachreling Hochglanz Shadow Line *(S03MC)*
0 €

Sonnenschutzverglasung *(S0420)*
480 €

Galvanikapplikation für Bedienelemente *(S04U0)*
100 €

M Aerodynamikpaket *(S0715)*
0 €

M Hochglanz Shadow Line *(S0760)*
0 €

M Dachhimmel anthrazit *(S0775)*
0 €

M Hochglanz Shadow Line mit erweiterten Umfängen *(S07M9)*
250 €

Sportsitze für Fahrer und Beifahrer *(S0481)*
0 €

Lordosenstütze für Fahrer *(S0487)*
150 €

Sitzheizung für Fahrer und Beifahrer *(S0494)*
0 €

DAB-Tuner *(S0654)*
0 €

HiFi-Lautsprechersystem *(S0676)*
400 €

Multifunktionales Instrumentendisplay *(S06WB)*
0 €

WLAN Hotspot *(S06WD)*
0 €

Radschraubensicherung *(S02PA)*
0 €

Reifendruck-Kontrolle *(S02VB)*
0 €

Intelligenter Notruf *(S06AC)*
0 €

Teleservices *(S06AE)*
0 €

ConnectedDrive Services *(S06AK)*
0 €

Warndreieck und Verbandkasten *(S0428)*
0 €

Innen- und Außenspiegelpaket *(S0430)*
0 €

Innenspiegel automatisch abblendend *(S0431)*
0 €

LED-Scheinwerfer *(S05A2)*
0 €

Deaktivierung Beifahrerairbag *(S05DA)*
0 €

Aktiver Fussgängerschutz *(S08TF)*
0 €

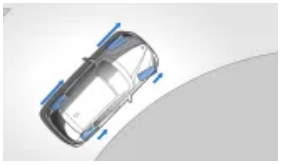

Performance Control *(S02VG)*
0 €

Variable Sportlenkung *(S02VL)*

0 €

Preisübersicht

Grundpreis

46.848,74 €

Ausgewählte Optionen

9.596,62 €

Mwst. (19 %)

10.724,62 €

Gesamtpreis [3]

67.170,00 €